고객만족 제일주의 회사 Seoul General Machinery Co., LTD

(주) 서울종합기계

Seoul General Machinery Co., LTD

전문 취급품목

1. 콘크리트 펌프 트럭 제작, 콘크리트 펌프 제조 (Concrete Pump Truck, Concrete Pump)
2. 콘크리트 플래이싱 붐 (Concrete Placing Boom)
3. 회수기 (Shut off valve)
4. 배관용 파이프 / 엘보 / 브라켓트 (Delivery pipe / Elbow / Bracket)
5. 이중 파이프 / 이중 엘보 (Twin pipe / Twin elbow)

Seoul General Machinery Co.,LTD
h.p : 010-4653-2222
e-mail : jsy8202@gmail.com
Joo sang young
www.machinery82.com

CONCRETE PLAING BOOM SGM-CPB

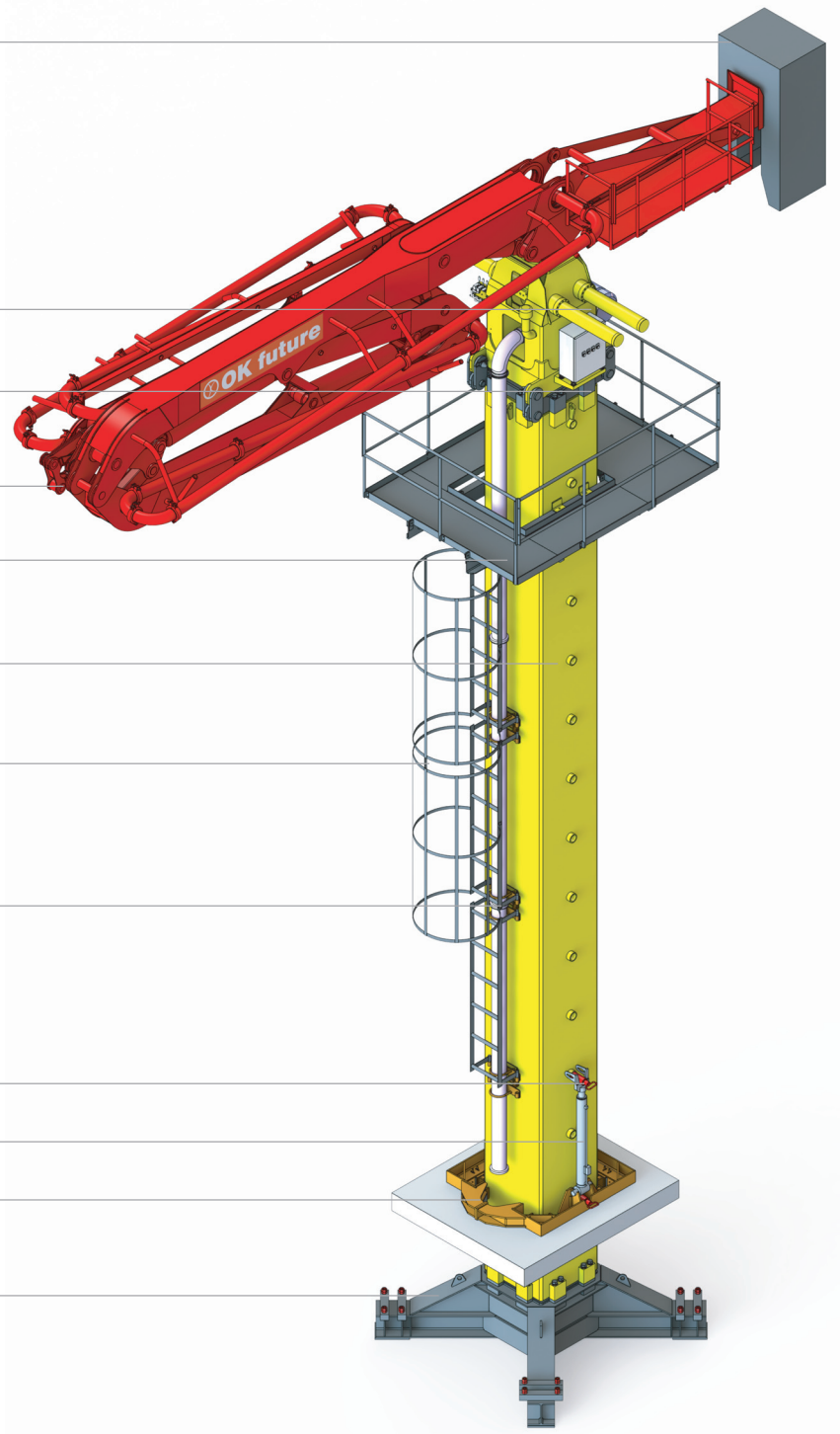

COUNT WEIGHT	1 SET
PEDSTAL ASS'Y	1 SET
ADAPTOR ASS'Y	1 SET
BOOM ASS'Y	1 SET
PLATFORM ASS'Y	1 SET
MAST ASS'Y	2 SET
LADDER	3 EA
LADDER BRACKET	10 EA
MAST PIN	2 EA
CLIMING CYLINDER	2 SET
MAST BRACKET	3 SET
CROSS BASE ASS'Y	1 EA

항 목		단 위	CPB28	CPB32
붐 형식 (Boom Spec')			4단 롤 / 1,2단 분리형	4단 롤 / 1,2단 분리형 (Separation)
최대 수평거리 (Horizon)		M	28	32
최대 하부도달거리 (Bottom)		M	21	24
앤드 호스 (End Hose)		M	3	3
붐 회전각도 (Swing(Boom) dgree)		도(°)	370	370
파이프내경 (Pipe)		MM	125 (Inner)	125
마스터(750x750) (Master)		M	10M x 2EA	10M x 2EA
메인파워 (Main Power)		V/HZ	380 / 60	380 / 60
콘트롤 방식 (Control)	표준 (Std')	유선 리모콘 (Cable remocone)		
	옵션 (Option)	무선 리모콘 (Auto radio remocone)		

(주) 서울종합기계
Seoul General Machinery Co., LTD

CONCRETE PLAING BOOM SGM-CPB

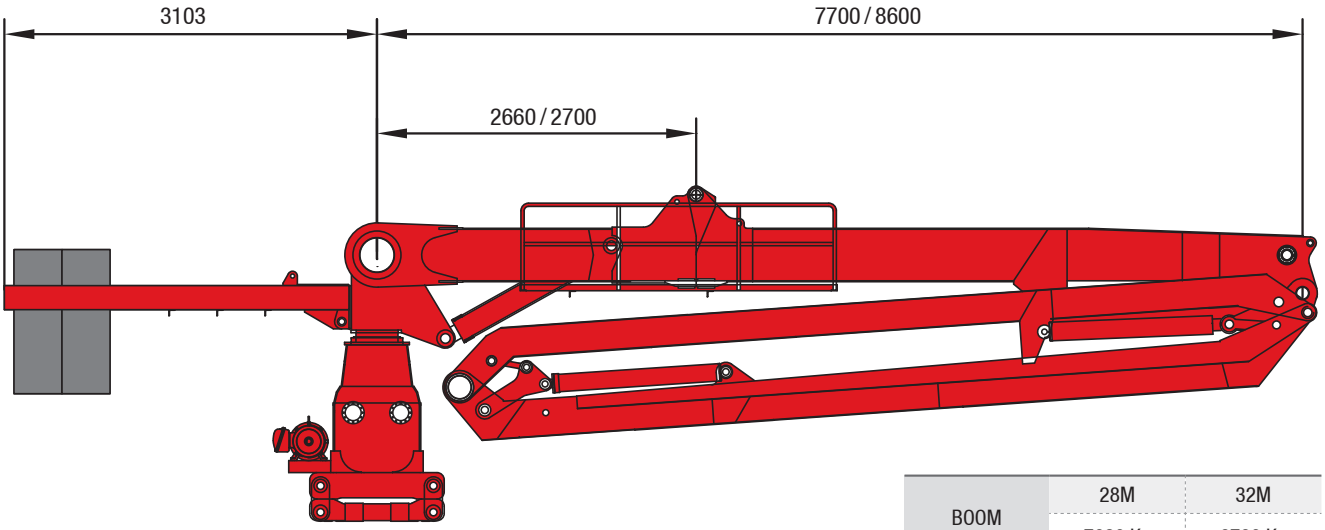

BOOM	28M	32M
	7620 Kg	8780 Kg

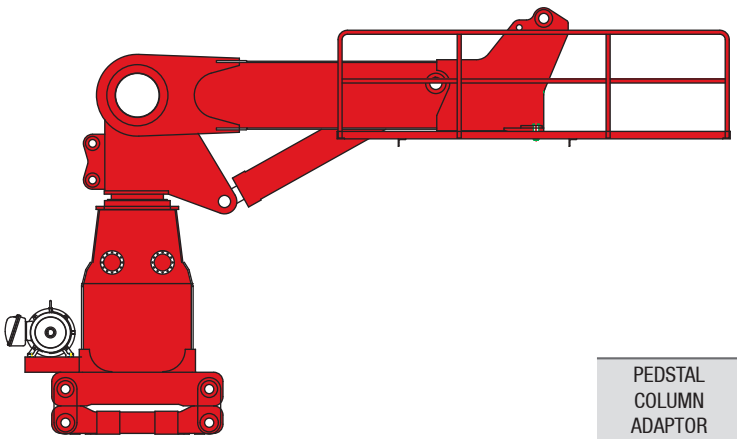

PEDSTAL COLUMN ADAPTOR	28M	32M
	4200 Kg	4300 Kg
WEIGHT	3000 Kg (Max)	

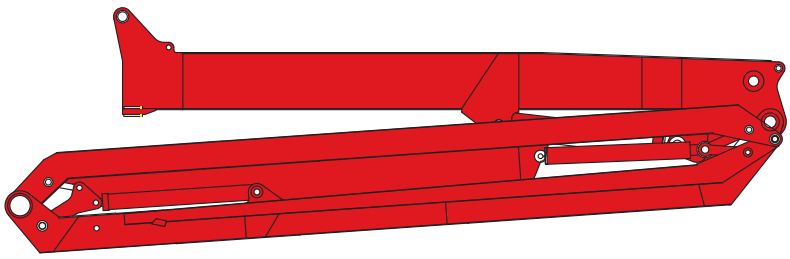

BOOM	28M	32M
	3420 Kg	4480 Kg

(주) 서울종합기계
Seoul General Machinery Co., LTD

CONCRETE PLAING BOOM SGM-CPB

MAST

· 750 x 750 x 10M
· 3638 Kg x 2 EA

MAST BRACKET

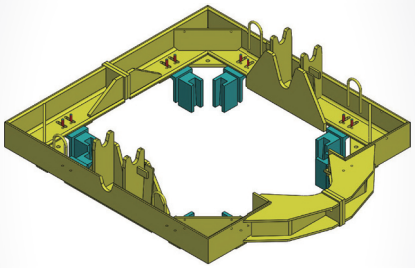

· 750 x 750 용
· 355 Kg x 3 SET

LADDER

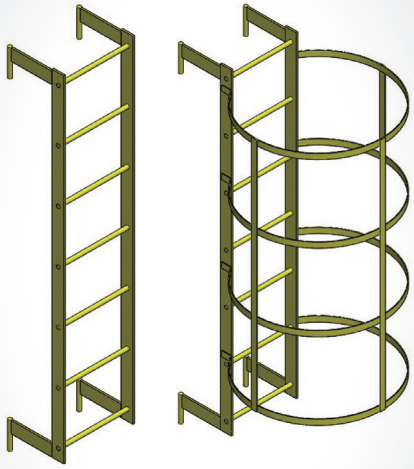

· 일반 : 1개 보호망 : 2개
· 일반 : 27 Kg 보호망 : 44Kg

WORKING PLATFORM

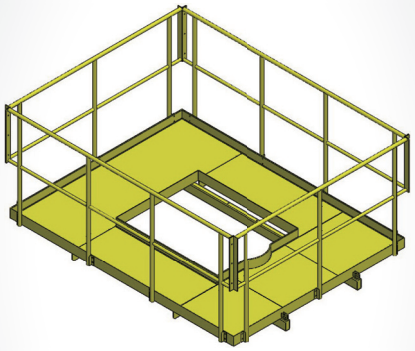

· 750 x 750 용
· 367 Kg

ADAPTOR

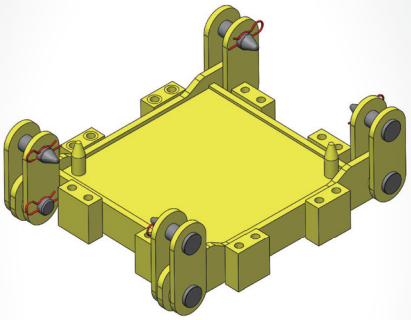

· 750 x 750 용
· 368 Kg

CLIMING CYLINDER

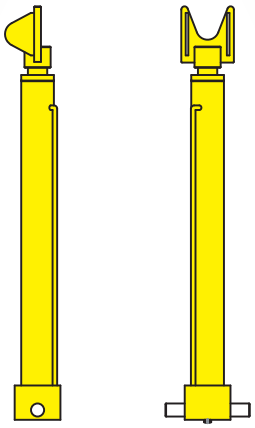

· DIA80
· 70 Kg x 2EA

(주) 서울종합기계
Seoul General Machinery Co., LTD